SDE 5 SERIES

Электромеханические двух-стоечные подъемники 5-ой серии

Электромеханические двух-стоечные подъемники, 5-ой серии

COMPANY WITH QUALITY MANAGEMENT SYSTEM CERTIFIED BY DNV
= ISO 9001:2008 =

- Все устройства безопасности - механические и электронные, соответствуют действующим Европейским нормам безопасности и качества.
- Высота подъёма более 2-х метров
- Подъемник с легким доступом к рабочему пространству, т.к. верхняя синхронизация обеспечивает отсутствие помех в нижней рабочей части подъемника.
- Модель предназначена для напольной установки.
- Специально разработанные двигатели, с встроенной защитой от нагрузок.
- Система безопасности (несущая и страхующая гайки из бронзы), без использования деталей из пластика что обеспечивает надёжность и долговечность.
- Подъёмники оборудованны автоматической системой смазывания подвижных деталей: ходовые винты и гаек и контргаек, осуществляется при каждом подъёме и опускании.
- Оборудован автоматической системой блокировки лап (коническая форма) во время подъема и опускания.
- Минимальный уровень шума

SDE 5.337W / 3200 kg

Модель подъёмника короткими лапами, состоящая из 3-х секций и для ассиметричного подъёма-включительно и автомобили с широким кузовом.

Телескопические лапы с максимальным расстоянием до пола в опущенном состоянии от 95мм.

Благодаря электромеханической синхронизации между стойками, независимо от распределения груза разница между правой и левой лапами подъмника не превышает 20mm.

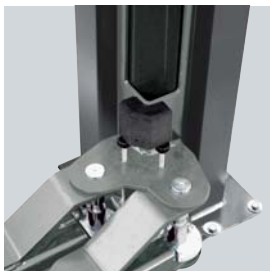

SDE 5.337WR / 3200 kg

Версия подъемника, в стандартную комплектацию которого входят лапы с очень низким профилем.
Пады состоят из двух частей с двойной соединительной резьбой как дополнительная мера безопасности.
Профиль падов — параллельно напольного покрытия.
Минимальная высота, только 80мм.
Данная группа рекомендована для автомобилей спортивного класса с низким уровнем кузова.

SDE 5.337WK / 3200 kg

Капы состоящие из двух частей с двойной соединительной резьбой как дополнительная мера безопасности.

Профиль падов-параллельно напольного покрытия.

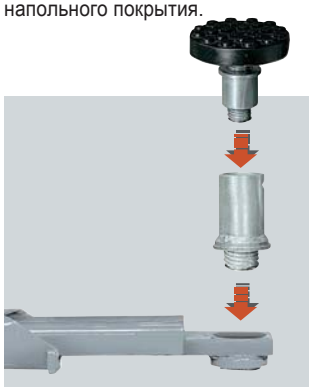

SDE 5.315WK / 3200 kg

Аналогично модели 337 WK но с электронной синхронизацией. Возможность установки кабелей синхронизации по верху а также возможность монтажа кабелей в пол.

Eccellenza prodotto Made in Italy
Tutti i prodotti all'interno di questo catalogo sono progettati, sviluppati e costruiti in Italia.

Top product - Made in Italy
All products shown in this leaflet are designed, developed and manufactured in Italy

Italienisches Spitzenprodukt
Alle Produkte in diesem Prospekt werden in Italien entwickelt und gebaut

SDE 5.349WE / 4000 kg

Модель подъёмника с 4-мя короткими лапами, состоящая из 2-х секций и длинные лапы

из 2-х частей для ассиметричного подъёма.

Расстояние между стойками 2650 mm.

Идеальное решения для подъёма следующих видов транспортных средств:

* Легковые автомобили, все виды в том числе длинобазные.
* Внедорожники
* Фургоны и микроавтобусы

SDE 5.245WEK / 4000 kg

Аналогично модели 349WE но с электронной синхронизацией.
Возможность установки кабелей синхронизации по верху а также возможность монтажа кабелей в пол.
Лапы с возможностью быстрой установки удлинителей.

SDE 5.349WELIKR

R=RACING

Версия подъемника, в стандартную комплектацию которого входят лапы с очень низким профилем.
Пады состоят из двух частей с двойной соединительной резьбой как дополнительная мера безопасности.
Профиль падов — параллельно напольного покрытия.
Минимальнаявысота, только 80мм.
Данная група рекомендована для автомобилей спортивного класса с низким уровнем кузова.
Стальной кабель гарантирует одновременную синхронизацию между стойками.
Подъемник с легким доступом к рабочему пространству, т.к. верхняя синхронизация обеспечивает отсутствие помех в нижней рабочей части подъемника.

SDE 5.349WELIKR / 4000 kg

Модель подъёмника с 4-мя длинными лапами, состоящая из 3-х секций.
Расстояние между стойками 2650мм.
Идеальное решения для подъёма следующих видов транспортных средств:
* Легковые автомобили, все виды в том числе длиннобазные
* Внедорожники
* Фургоны и микроавтобусы

Подъемник с легким доступом к рабочемупространству, т.к. верхняя синхронизация обеспечивает отсутствие помех в нижней рабочей части подъемника.

SDE 5.245WELIKR / 4000 kg

Аналогично модели 349WELIKR но с электронной синхронизацией.
Возможность установки кабелей синхронизации по верху а также возможность монтажа кабелей в пол.

Дополнительное оснащение

S224 A3 (→ K моделей)
S224 RA3 (→ R моделей)
80 mm удлинители (4 x набор)

S224 A4 (→ K models)
S224 RA4 (→ R models)
140 mm удлинители (4 x набор)

S5.337 A2
Transporter адаптер рамы (2 x набор)

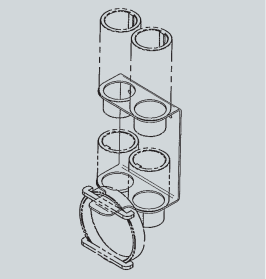

S5.337 A5 (→ K моделей)
S5.337 A4 (→ R моделей)
Суппорт 4-х удлинителей

S5.337 A3
Части суппорта (2 x набор)

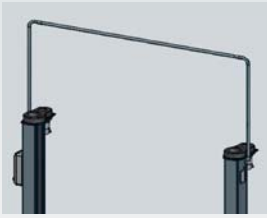

S5.337 A1 (→ 337 моделей)
S5.315 A1 (→ 315-245 моделей)
S5.349 A1 (→ 349 моделей)
Набор увеличения высоты + 500 mm

SDE 5. 315WK - SDE 5. 337W/337WK

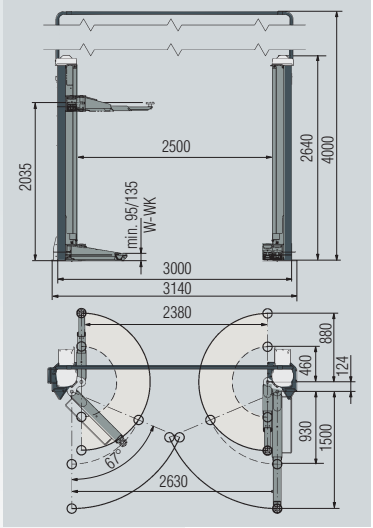

SDE 5. 337WR

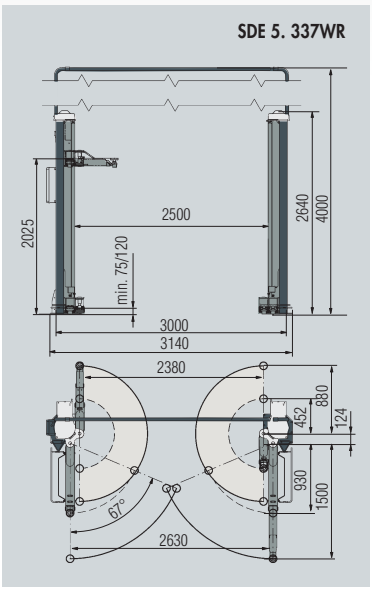

SDE 5. 349WE - SDE 5. 245WEK

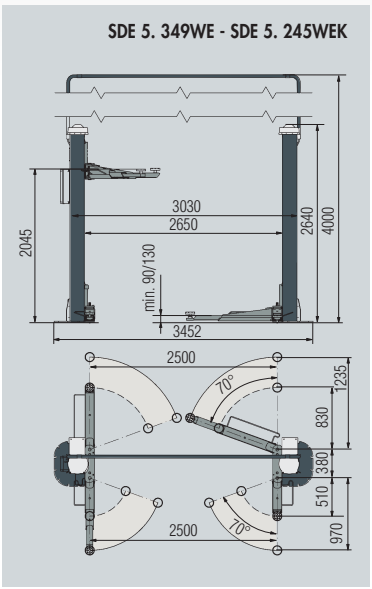

SDE 5. 349WELIKR - SDE 5. 245WELIKR

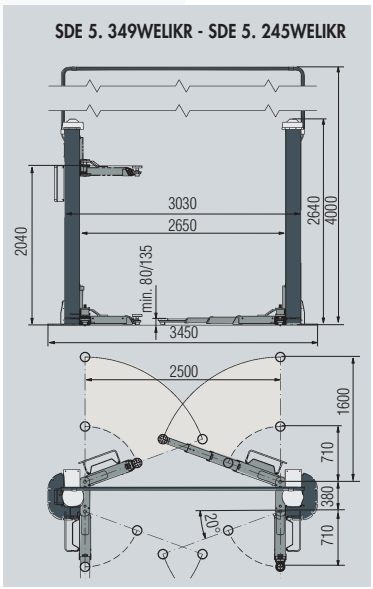

SPACE s.r.l. a s.u.

Via Sangano, 48
10090 Trana - Torino - ITALY
tel. +39-011-934.40.300
fax +39-011-933.88.64
e-mail: info@spacetest.com
www.spacetest.com

Альпока Групп
АВТОСЕРВИСНОЕ ОБОРУДОВАНИЕ

SPACE s.r.l. оставляет за собой право изменятьр технические данные оборудования, представленных в данном каталоге.
Для уточнения, просим связаться ср официальным дистрибьютором SPACE s.r.l. на территории РФ с ООО «Альпока групп»:
Тел: +7 495 430 11 00
Факс: +7 495 430 62 67
www.alpoka.ru

DTD08U (01)